Rotativa offset **Alprinta**

quando qualità e produttività fanno la differenza

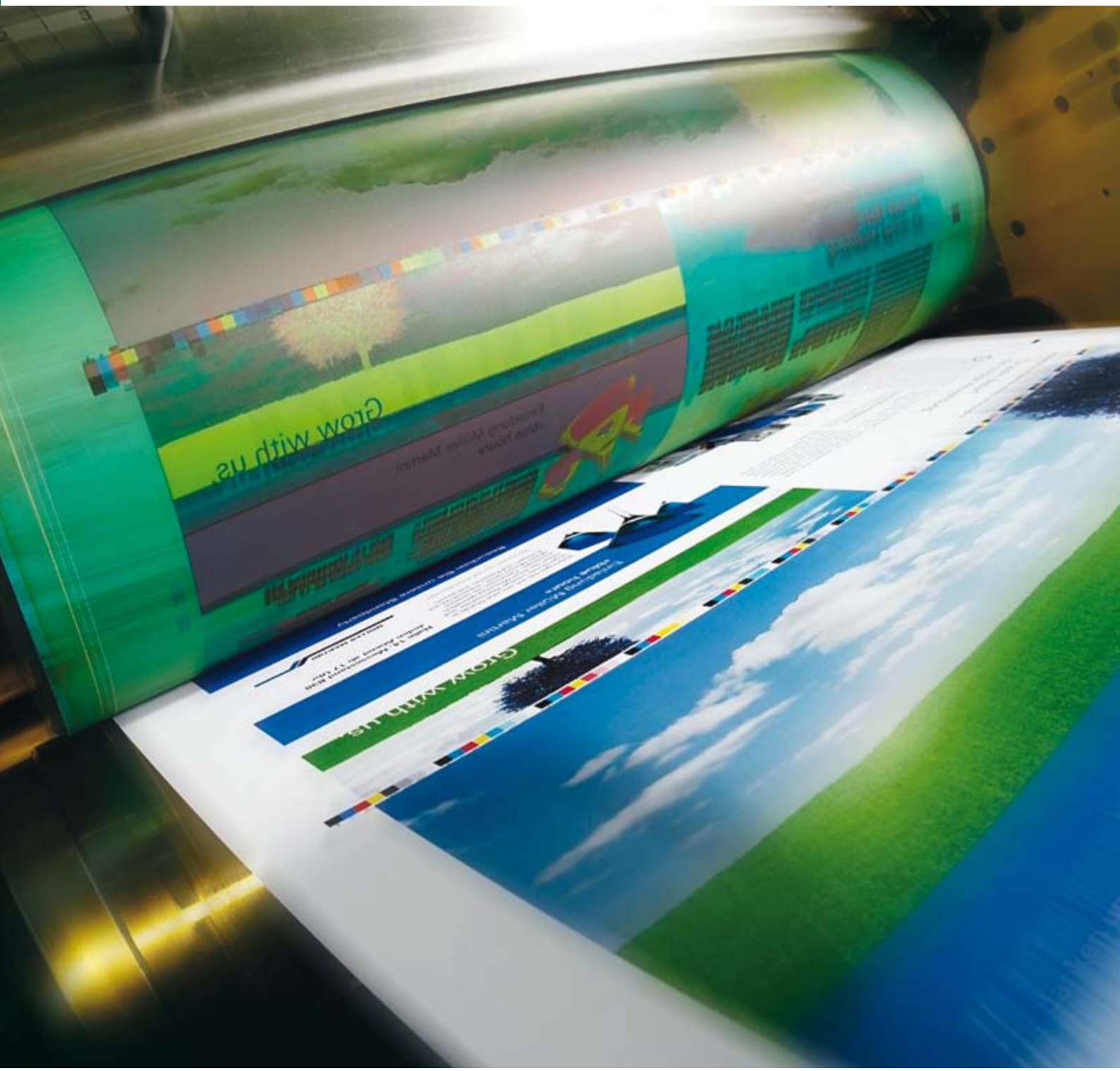

GOEBEL

Rotativa offset Alprinta – differenziarsi con lavori commerciali e mailing di alto valore

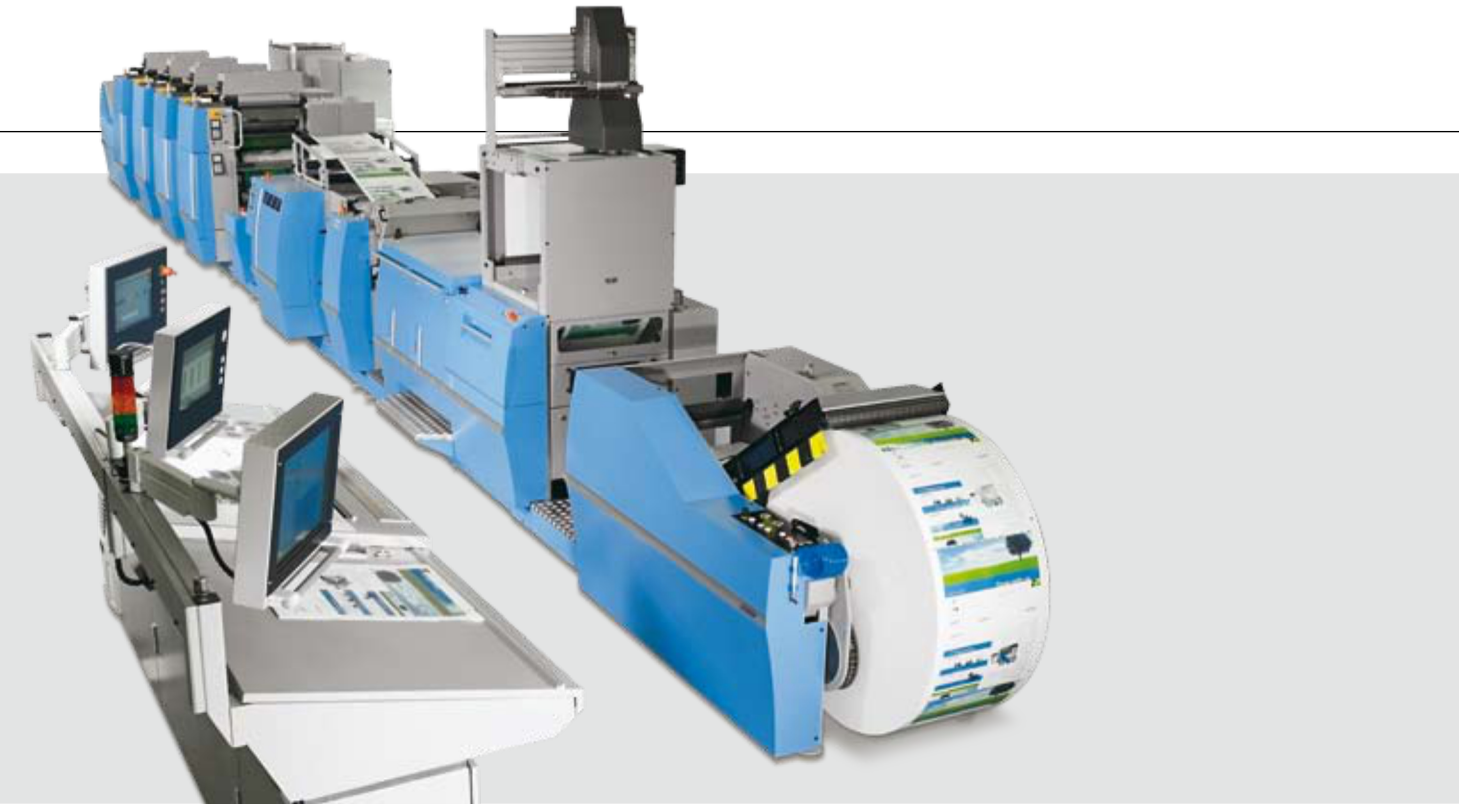

Gli stampati presentano caratteristiche sempre più esigenti e personalizzate. Le basse tirature e i brevi tempi di consegna sono ulteriori sfide, che richiedono alle tipografie la capacità di differenziarsi e di contare su un equipaggiamento moderno e flessibile. Solo così potrete reagire rapidamente ed in modo adeguato alle elevate esigenze e di conseguenza produrre con un alto livello di qualità.
La rotativa offset Alprinta è stata progettata per la produzione di lavori commerciali e mailing di alto pregio, ma anche per la lavorazione di stampati di sicurezza e di bugiardini farmaceutici. Con un sistema di azionamento senza alberi e una struttura di conseguenza modulare, la rotativa Alprinta costituisce la base ottimale per offrire ad ogni tipografo una soluzione fatta su misura.

Stampare secondo nuovi criteri
Con strutture di commesse molto esigenti l'Alprinta palesa la propria superiorità con un enorme vantaggio: a seconda delle esigenze dei diversi mercati è possibile utilizzare sia inserti convenzionali, che inserti a formato variabile. Gli inserti di stampa convenzionali vengono sostituiti in brevissimo tempo con un sistema a scorrimento. Se sono necessarie lunghezze di stampa diverse vengono utilizzati inserti a formato variabile che assicurano costi d'investimento ridotti, ma anche rapidi tempi di messa a punto.

Massima automatizzazione
Se il sistema di comando viene integrato nel workflow della tipografia mediante i parametri dello standard CIP, è possibile ridurre in modo significativo i tempi di messa a punto e gli scarti. Il sistema Make Ready rileva i dati immessi e pre-imposta automaticamente la macchina.

Flessibilità grazie alla tecnologia degli inserti
- Ampia gamma dei formati fino a 40" (1016 mm)
- Formati metrici (p.es. 630 mm o 594 mm)
- Inserti a formato variabile
- Sistema a guide per
  - sostituzione inserti in solo tre minuti
  - elevata sicurezza di lavoro
  - gestione senza utensili

Segmenti di mercato:
- lavori commerciali
- mailing
- stampati di sicurezza
- stampati farmaceutici
- copertine
- etichette
- imballaggi

Stampa roto-offset sull'Alprinta: tutto in un ciclo di lavoro

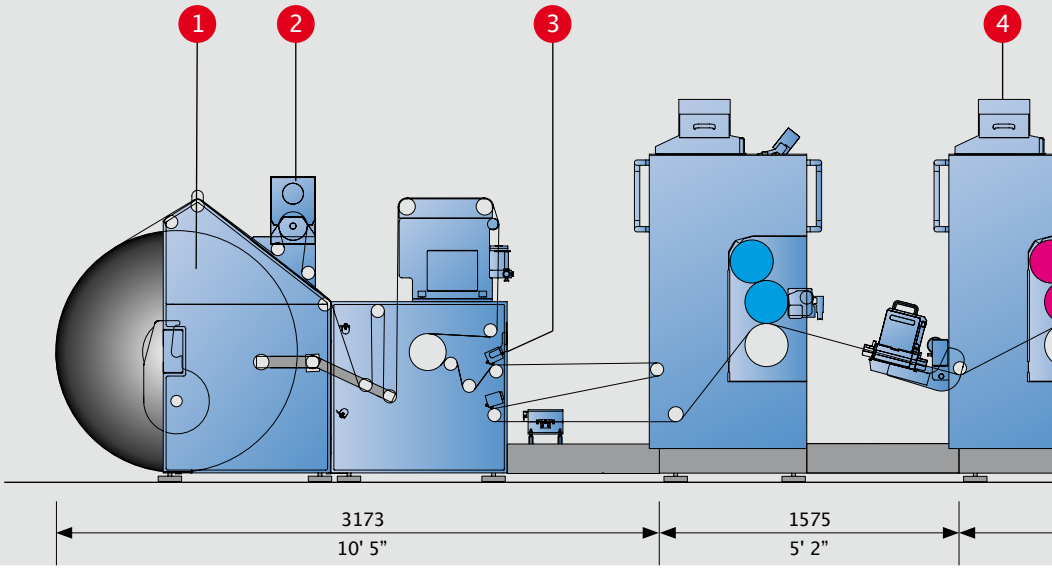

Opzione:
Sbobinatore - cambio bobina
Sbobinatura non-stop per il collegamento sovrapposto e non di bande di materiali alle massime velocità di produzione.

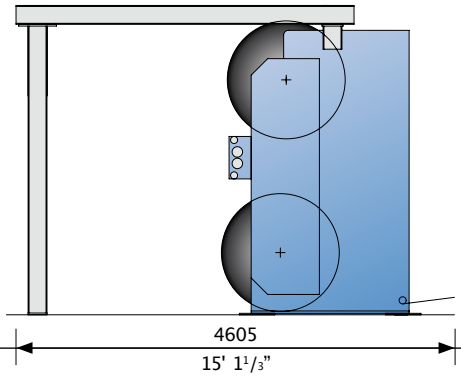

Sbobinatura e controllo allineamento bordo carta
Per bobine con un diametro massimo di 1270 mm. Un servo-azionamento garantisce un tensionamento ottimale della banda di carta.

Trattamento Corona
Per una migliore adesione dell'inchiostro e delle vernici, le pellicole di plastica vengono pre-trattate con il sistema Corona.

Regolazione del-l'immissione banda carta
Sistema per il ripassaggio banda carta con testine di lettura per un perfetto registro tra bianca e volta.

Rivestimenti ergonomici
Rivestimenti che garantiscono un'ottimale accessibilità ai rulli inchiostratori senza l'eventuale smontaggio di pannelli di protezione.

Impianto di lavaggio telo gommato
Le unità di stampa sono predisposte di serie per l'installazione di un impianto di lavaggio del telo gommato

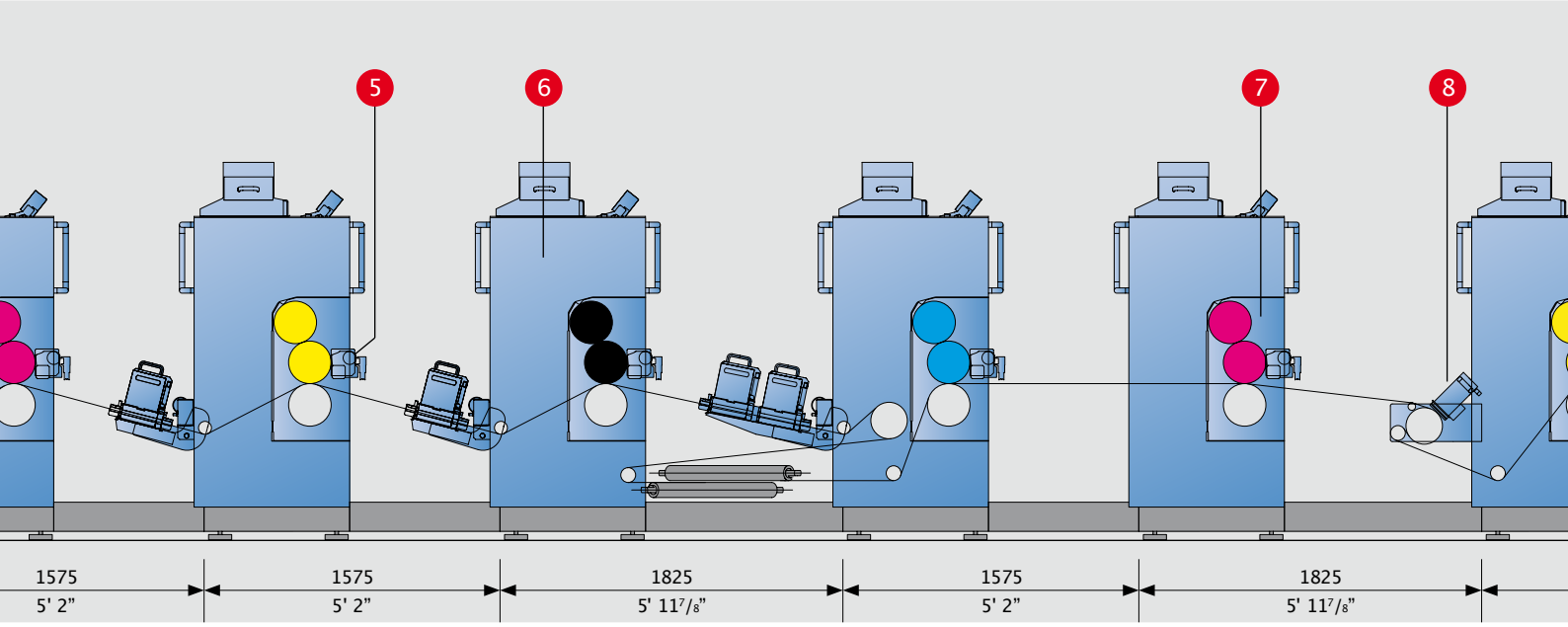

Opzione:
Ribobinatore non-stop
Per una lavorazione senza interruzioni di prodotti su bobina è possibile collegare un ribobinatore automatico.

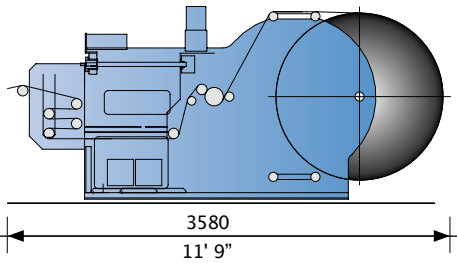

Unità di stampa
Servo-azionamenti, quattro rulli inchiostratori ed un'ottimale gestione della temperatura garantiscono massima qualità di stampa.

Sistema di cambio inserti
Grazie al sistema a guide gli inserti di stampa possono essere sostituiti in modo rapido e sicuro senza utensili.

Essiccazione UV
La tecnologia UV di alto livello è completamente integrata nella macchina e garantisce alta sicurezza del processo e brevi tempi di messa a punto.

Cassetta flessografica
Con l'inserimento della cassetta flessografica, ogni unità di stampa offset può diventare unità di stampa flessografica.

Stazione di raffreddamento UV
Nella stampa di supporti sensibili alla temperatura è possibile montare lampade UV sul cilindro di raffreddamento.

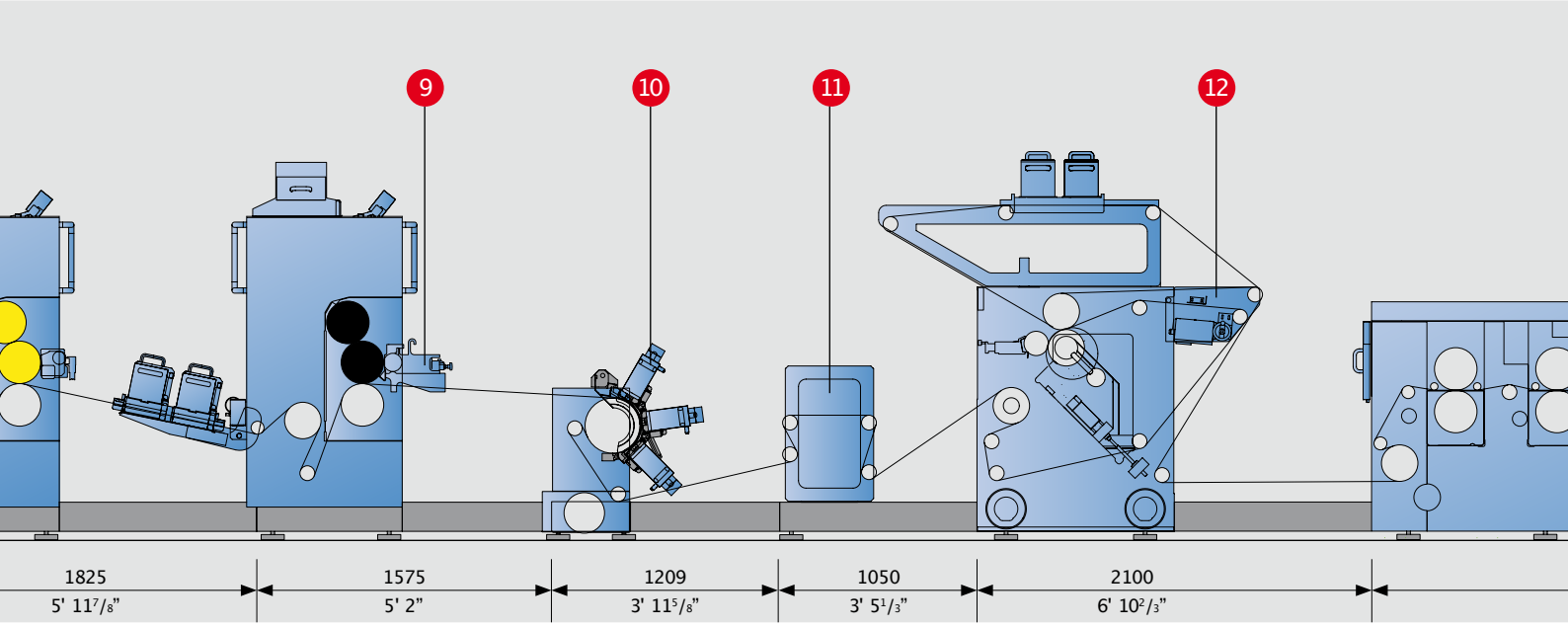

Opzione:
QS52: taglierina trasversale con impilatore integrato
Per larghezze banda carta fino a 520 mm (20½") e segnature con una lunghezza massima di 432 mm (17"), la compatta QS52 rappresenta la soluzione ottimale.

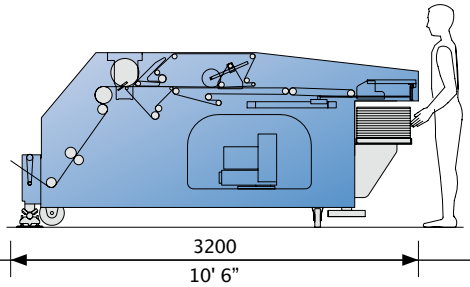

Regolazione in linea dell'inchiostro
Eccellente stabilità d'inchiostrazione per tutta la tiratura di stampa con tempi di messa a punto drasticamente ridotti e scarti minimi.

Unità di stampa flessografica
Progetta per velocità di produzione massima e tempi di messa a punto minimi con servo-azionamenti e tecnologia sleeve.

Unità carto-tecnica con tecnologia inserti
Modulo doppio con servo-azionamento e sistema di cambio molto semplice per la sostituzione degli utensili di lavorazione carta.

Stazione di trazione carta con lavorazione longitudinale
La stazione di perforazione e di taglio a forbice possono essere regolate dall'esterno a macchina in funzione.

Osservazione a video della banda di carta
In base alle necessità vengono utilizzati sistemi di osservazione a video della banda di carta analogici o digitali, oppure un'ispezione al 100% dell'immagine di stampa.

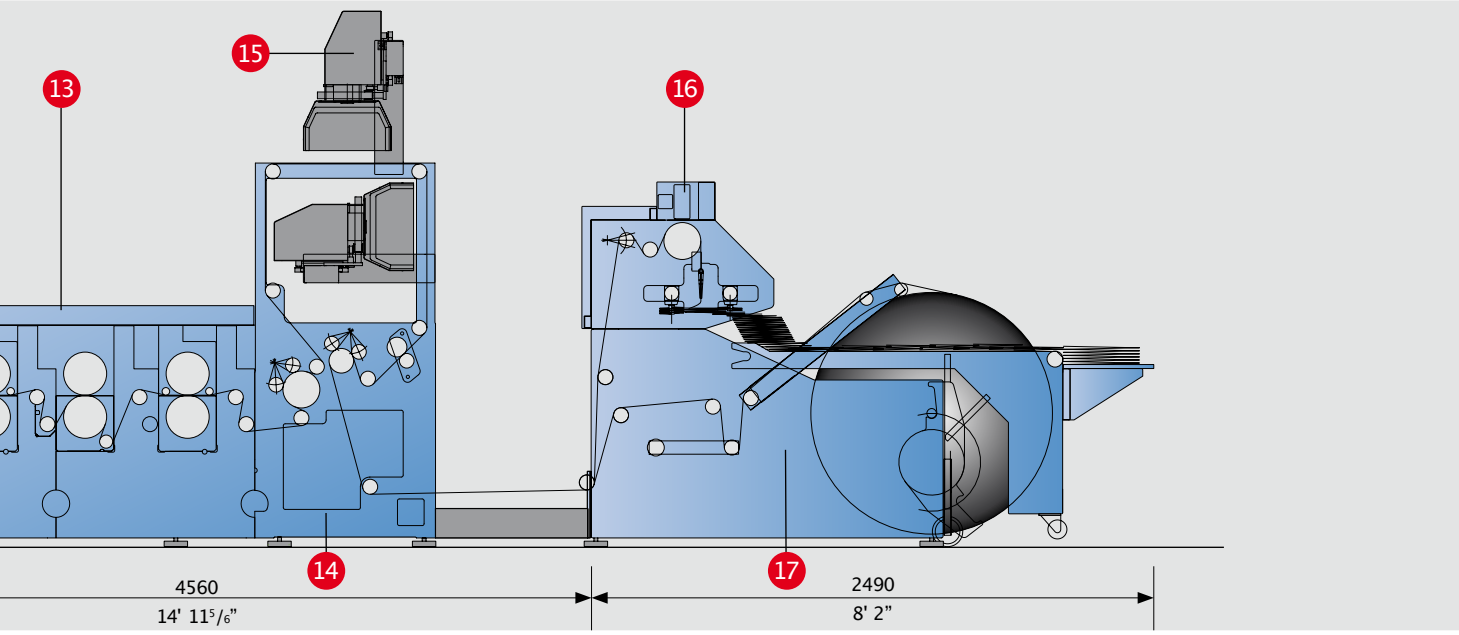

Opzione:
Taglierina trasversale Q74 con impilatore Unistack
Per la produzione di grandi fogli, ma anche per l'uscita pacchi di prodotti DIN-A4, questa è una combinazione efficiente e molto flessibile.

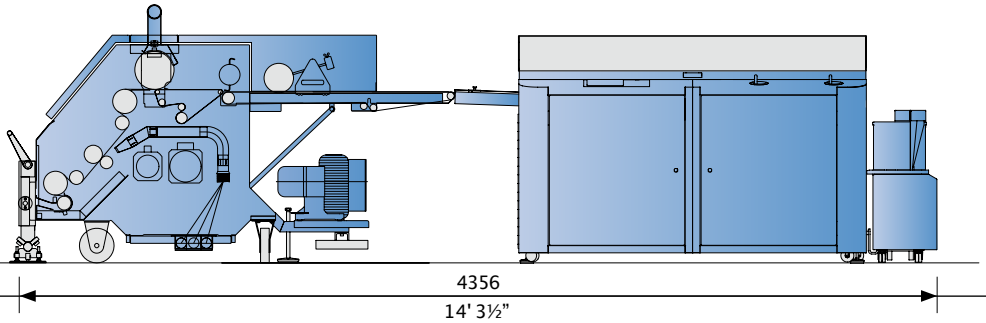

Unità di piega
Massima velocità di lavorazione con produzione semplice, doppia e tripla.

Ribobinatore
La trazione della banda di carta regolata elettronica-mente consente la lavorazione di una gamma di supporti molto vasta.

Regolazione del registro
Completamente integrata nel comando macchina per il conseguimento di ottime rese ed una perfetta pre-regolazione.

Comando delle zone d'inchiostrazione
Precisi calamai a settori scorrevoli con automazio-ne completamente inte-grata, semplice comando touchscreen e sistema opzionale di controllo colore automatico.

Comando touchscreen
Comando semplice ed intuitivo dell'intera rotativa, inclusi gli aggregati OEM completamente integrati con menu chiari e gestione unitaria dei dati per un comando di facile utilizzo.

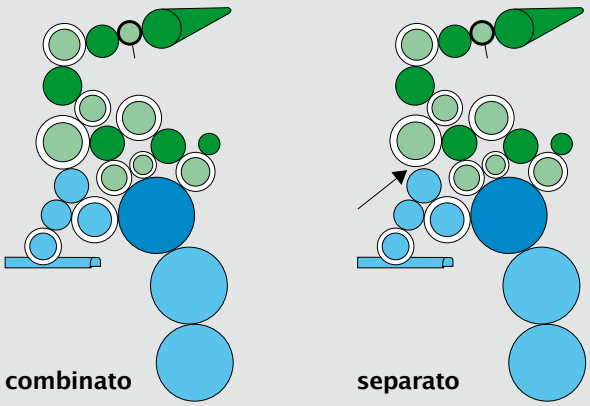

Gruppo d'inchiostrazione ad alte rese
Alta qualità e gestione semplice contraddistinguono l'unità di stampa dell'Alprinta. Il gruppo d'inchiostrazione con 4 rulli garantisce un'ottimale applicazione dell'inchiostro anche ad elevata velocità. Le oscillazioni della temperatura, che influiscono sul processo, vengono eliminate da sei rulli condizionati.

Gruppo di bagnatura commutabile
Il gruppo di bagnatura a pellicola d'acqua può essere commutato da funzionamento a piccola d'acqua a funzionamento ad emulsione, semplicemente premendo un pulsante sul pannello di comando. A seconda della serie d'inchiostro e del tipo di stampa è possibile ottimizzare il risultato.

Comando integrato delle zone d'inchiostrazione con collegamento CIP3/4
Le correzioni delle zone d'inchiostrazione vengono riportate con rapidità di reazione sul supporto. Non appena la modifica dell'inchiostro è misurabile nell'uscita, sullo schermo viene visualizzato un avviso. Ciò impedisce che si verifichino correzioni successive troppo anticipate e perciò scarti inutili.

Unità di stampa innovativa
- Quattro rulli inchiostratori
- Brevi tempi di reazione
- Condizionamento ottimale del gruppo d'inchiostrazione
- Gruppo di bagnatura commutabile
- Compensazione della velocità da gruppo inchiostratore a gruppo di bagnatura
- Ergonomica e di facile manutenzione

Elevata flessibilità grazie all'inserto offset a formato variabile
Con la sostituzione dei maneggevoli cilindri in fibra di carbonio, la lunghezza di stampa viene adattata in modo flessibile negli inserti di stampa a formato variabile. Con questo innovativo sviluppo l'Alprinta apre ai tipografi le porte di nuovi mercati ed offre nuove possibilità.

- Formato variabile a intervalli di 0,1 mm
- Maneggevoli cilindri in fibra di carbonio estremamente stabili
- Cambio formato rapido e senza utensili
- Gamma formati 20–28 1/3" (508–720 mm)
- Servo-azionamento diretto
- Regolazioni di formato motorizzate

Dati tecnici	Alprinta 52	Alprinta 74
Larghezza banda	520 mm	740 mm
	20½”	29 1/8”
Larghezza di stampa	515 mm	735 mm
	20¼”	29”
Gamma dei formati di stampa	432–864 mm	508–864 mm
	17–34”	20–34”
come opzione*	432–1016 mm	508–1016 mm
	17–40”	20–40”
Intervalli lunghezze formato	1/3” o ¼”, in aggiunta 6 mm come opzione	
Diametro bobine max.	1270 mm	
	50”	
Unità di stampa	fino a 12	
Spessore materiale**	40–250 µm	
Grammatura	40–170 g/m²	
Velocità macchina	365 m/min (1200 ft/min)	
	457 m/min (1500 ft/min) come opzione	

*I formati superiori a 34” solo con macchina appositamente predisposta
**Sono possibili delle limitazioni in base al substrato e al tipo di lavorazione. Speciali applicazioni su richiesta.

I dati sopra riportati sono valori massimi.
I valori, che si possono conseguire, dipendono dal tipo di commessa, dal substrato e dal formato prodotto.
Con riserva di modifiche tecniche.

Questo prospetto può contenere parti che non sono comprese nella dotazione standard, ma che vengono offerte come opzione. Per una migliore identificazione dei singoli dettagli, le foto sono state eseguite in parte dopo aver rimosso i relativi rivestimenti di sicurezza.
Con riserva di modifiche di costruzione e di dotazione.

Goebel Capital GmbH
Schochenmühlestrasse 4
6340 Baar
Switzerland

info@goebel-capital.com
+41 (0) 41 700 90 18
www.goebel-capital.com

Stampato in Svizzera/Alprinta/0508/Br3/0069.2023.74